EXAMENUL NAŢIONAL DE DEFINITIVARE ÎN ÎNVĂŢĂMÂNT
18 Iulie 2018

Probă scrisă
INDUSTRIE ALIMENTARĂ (Profesori)

Varianta 2

- **Toate subiectele sunt obligatorii. Se acordă 10 puncte din oficiu.**
- **Timpul de lucru efectiv este de 4 ore**

SUBIECTUL I **60 de puncte**

I.1. Întocmiţi un eseu cu tema „Zaharoza” după următorul plan de idei: **20 de puncte**

a. Scrieţi formula chimică a zaharozei;
b. Denumiţi moleculele componente și tipul de legătură dintre ele;
c. Specificaţi activitatea optică a zaharozei;
d. Menționați câte două exemple pentru răspândirea zaharozei şi două exemple pentru întrebuinţările zaharozei
e. Prezentați proprietăţile reducătoare ale zaharozei folosind soluţia Fehling.

I.2 În schiţa de mai jos este prezentat ***injectorul.*** **15 puncte**

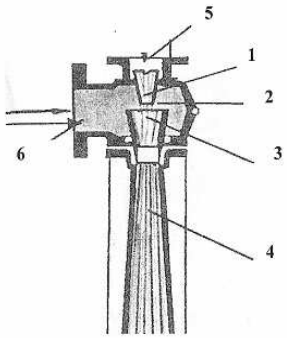

a. Denumiţi reperele 1, 2, 4, 5,6.
b. Prezentaţi două avantaje ale utilizării injectorului.
c. Descrieţi modul de funcţionare.

1.3 Prezentați „Drojdiile”, folosind informaţia ştiinţifică adecvată, având în vedere următoarele: **10 puncte**

a. Descrieţi diferenţa dintre membrana celulară a drojdiilor şi cea a bacteriilor;
b. Menționați două modalităţi de înmulţire asexuată a drojdiilor;
c. Prezentaţi două specii de drojdie indicând aplicaţiile lor practice specifice în industria alimentară

1.4 În figura de mai jos este prezentată schiţa unei ***maşini de tăiat*.** **15 puncte**

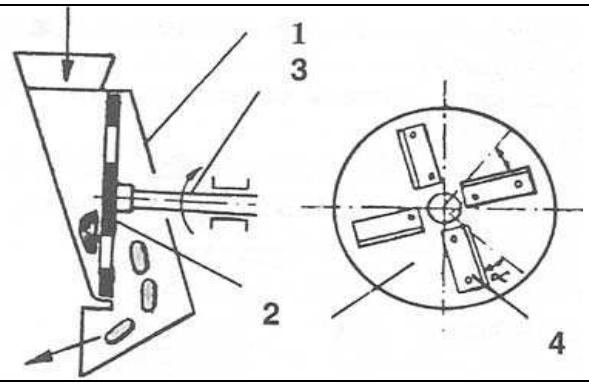

a. Denumiţi reperele 1, 2, 4 poziţionate pe desen.
b. Explicaţi funcţionarea acestui utilaj.
c. Identificaţi două caracteristici ale produselor mărunţite prin tăiere.
d. Indicaţi un scop al operaţiei de mărunţire.

SUBIECTUL al II-lea (30 de puncte)

II.1. Obiectivele operaționale reprezintă rezultatele concrete ale procesului instructiv-educativ care pot fi realizate de către profesor într-o lecție. **15 puncte**

a. Prezentați o procedură/ modalitate de operaționalizare a obiectivelor;

b. Formulați cinci obiective operaționale corelate cu conținutul unei lecții din programa disciplinei de specialitate, din care susţineţi examenul.

II.2. Evaluarea deține o poziție importantă în cadrul procesului de predare-învățare-evaluare. **15 puncte**

a. Prezentați una dintre metodele tradiționale de evaluare;

b. Descrieți o metodă de evaluare complementară, pentru lecția aleasă la subiectul **II.1** punctul **b.**

Notă: Se punctează corectitudinea din punct de vedere științific a informațiilor de specialitate.